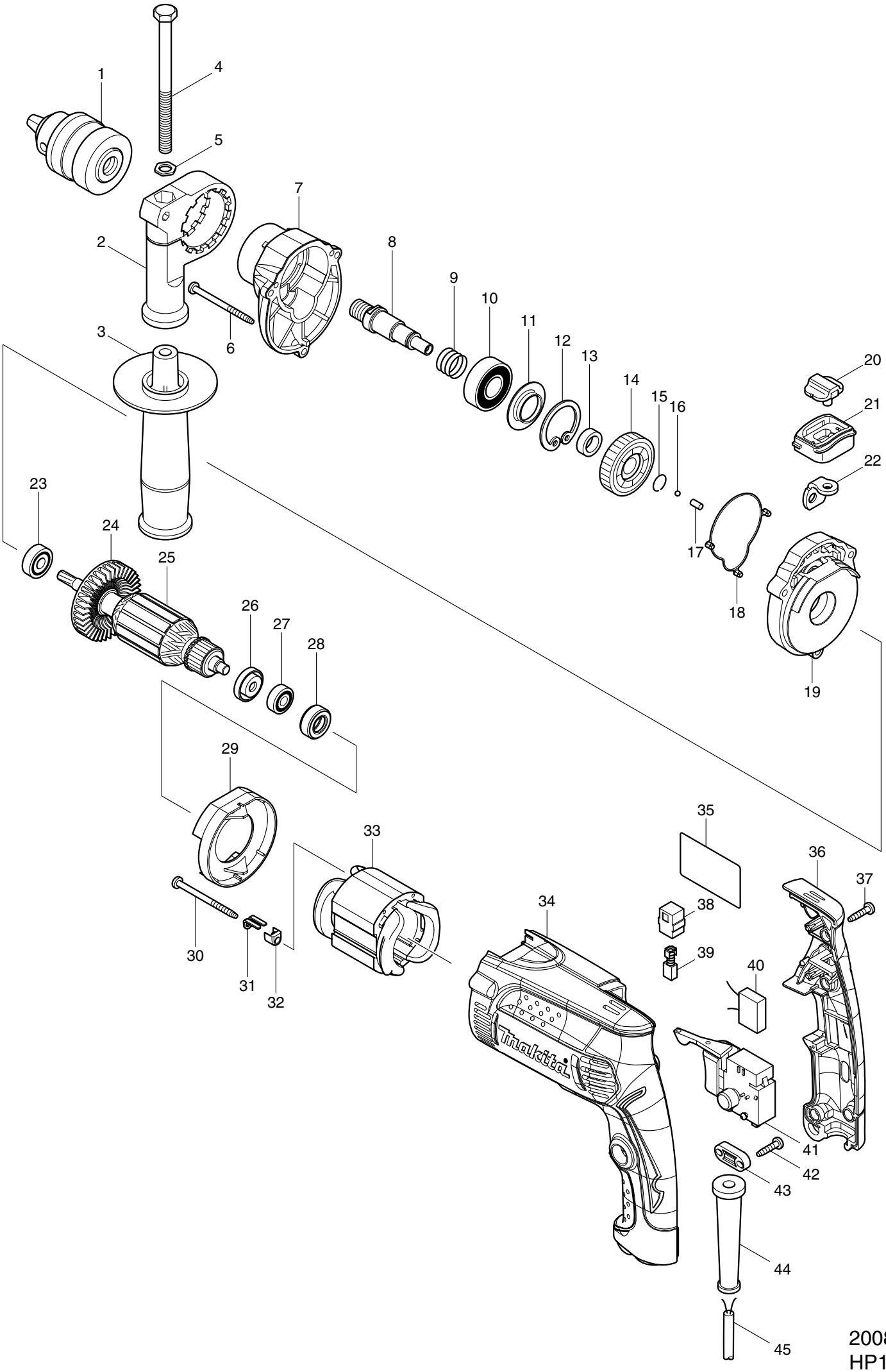

2008/01
HP1630